Infinix X6853
Kullanım Kılavuzu

Kullanım Kılavuzu

Cep Telefonu

Marka: Infinix

Model: X6853

Pazar: NOTE 40

İşburada, INFINIX MOBILITY LIMITED bu cep telefonunun 2014/53/EU Yönergesinin temel gerekliliklerine ve diğer ilgili hükümlerine uygun olduğunu beyan eder.

Telefonunuzu tanıyın

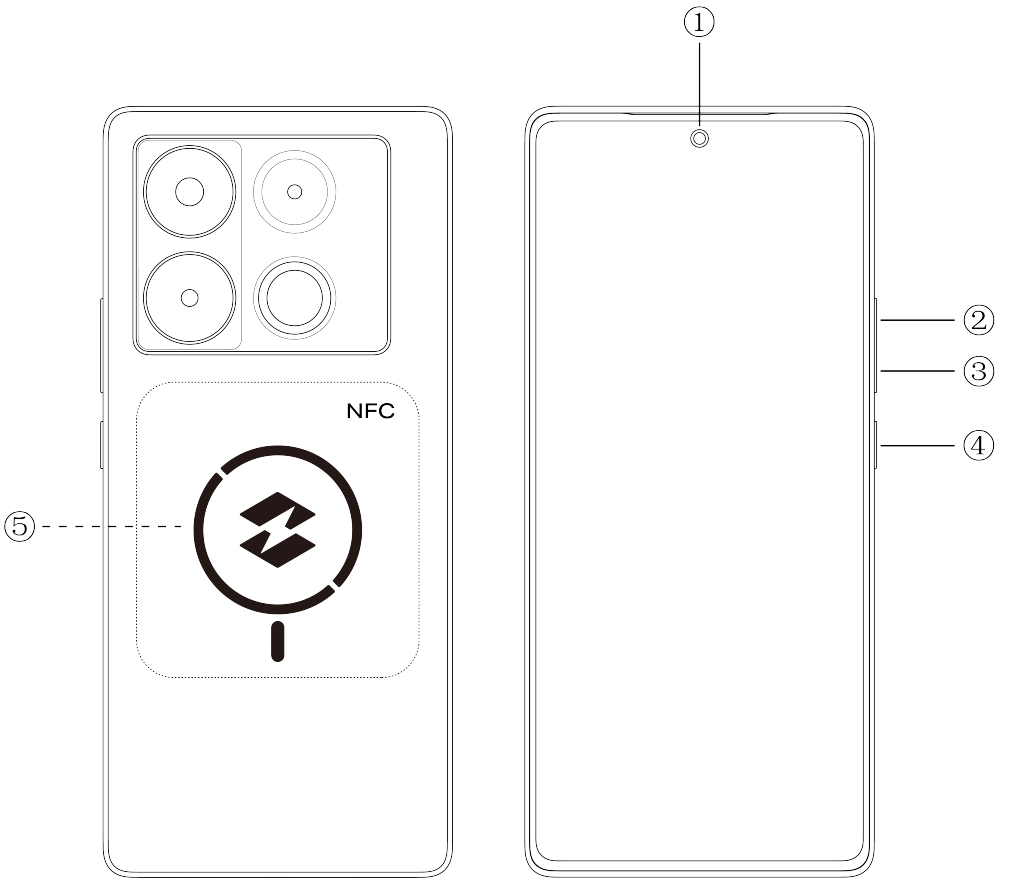

1. Ön kamera
2. Ses + tuşu
3. Ses- tuşu
4. Güç düğmesi
5. NFC ve Kablosuz şarj

1. Cihazı açmak için ekran aydınlanıncaya kadar güç düğmesini basılı tutun.
2. Cihazı kapatmak için güç düğmesini basılı tutun, "Kapat" üzerine dokunun, ardından sonraki ekranda tekrar "Kapat" üzerine dokunun.
3. Cihazı yeniden başlatmak için güç düğmesini basılı tutun, "Yeniden Başlat" üzerine dokunun, ardından sonraki ekranda tekrar "Yeniden Başlat" üzerine dokunun.

SIM kart takma

1. Telefonunuzu kapatın.
2. SIM kart takma işlemi için aşağıdaki resme bakın.

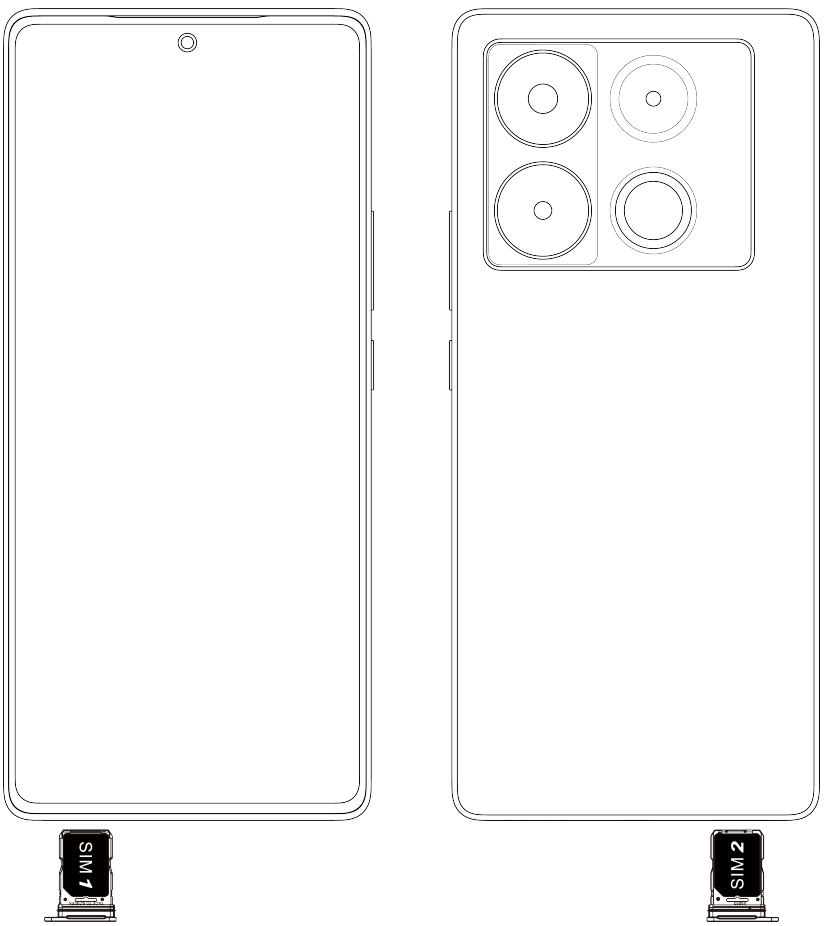

Telefonu şarj etme

Telefonunuzu şarj aleti kullanarak veya USB kablosuyla (telefonla birlikte verilir) bilgisayara bağlayarak şarj edebilirsiniz.
Sadece Infinix şarj aletleri ve kablolarını kullanın. Diğer şarj aletleri veya kablolar telefona zarar verebilir ve garantisini geçersiz kılabilir.

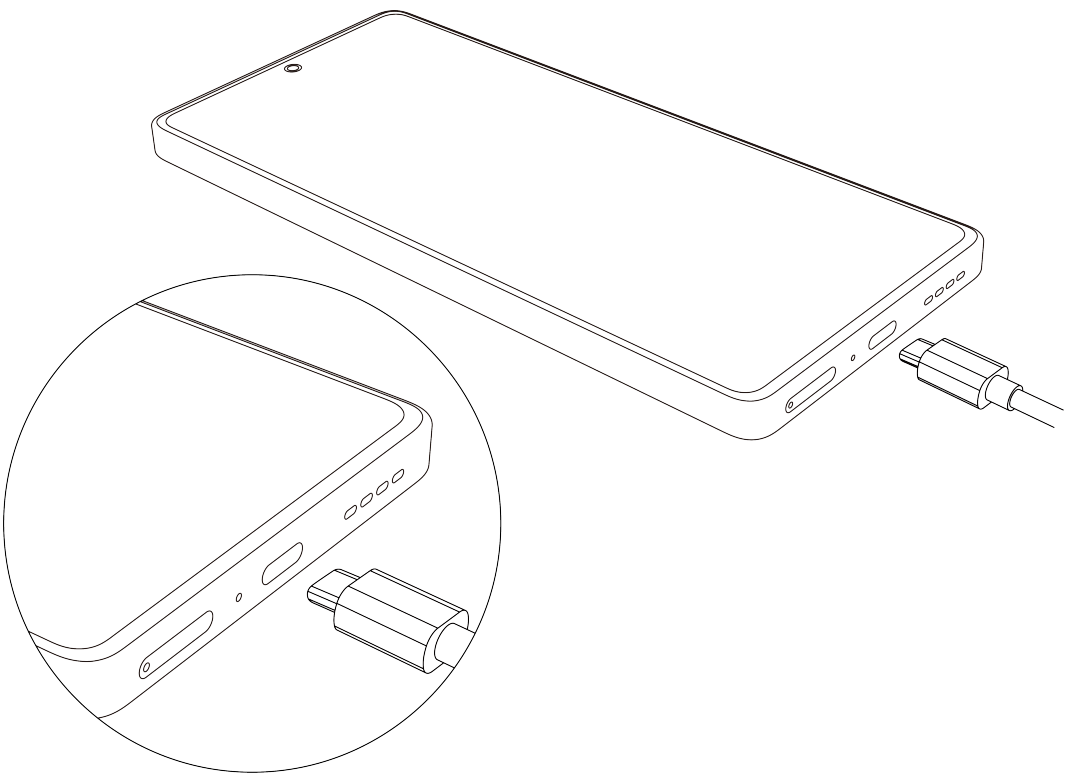

Daha fazla bilgi için

Cihazınızı kullanmada sorun yaşıyorsanız, aşağıdaki kaynaklardan yardım alabilirsiniz:
1. http: //www.infinixmobility.com
2. Carlcare uygulamasına gidin. Servis merkezini "Servis Merkezi" sekmesine dokunarak bulabilirsiniz.

Güvenlik Bilgileri

Güvenli ve doğru çalışmayı ve cihazın doğru şekilde nasıl elden çıkarılacağını öğrenmek için, lütfen cihazınızı kullanmadan önce tüm güvenlik bilgilerini dikkatlice okuyun.

Kullanım Hataları, Çalıştırma, Güvenlik, Bakım Onarım ve Taşıma Kuralları



High sound pressure with hearing damage risk.
Do not listen at high volume levels for long periods.

1. Kulaklardaki aşırı ses basıncı işitme kaybına neden olabileceğinden, kulaklıkları dikkatli kullanın.

2. Tanınmayan veya uyumsuz bir güç adaptörü, şarj cihazı veya batarya cihazınıza zarar verebilir, ömrünü kısaltabilir veya yangına, patlamaya veya başka tehlikelere neden olabilir.

3. Adaptör 1: U450XEB
Giriş: 100-240 V~50/60 Hz 1,8 A
Çıkış: 5,0 V⎓3,0 A 15,0 W veya 5,0 - 10,0 V⎓4,5 A veya 11,0 V⎓4,1 A 45,0 W MAKS
Adaptör 2: U450XKB
Giriş: 100-240 V~50/60 Hz 1,8 A
Çıkış: 5,0 V⎓3,0 A 15,0 W veya 5,0 - 10,0 V⎓4,5 A veya 11,0 V⎓4,1 A 45,0 W MAKS

4. EUT Sıcaklığı: -10 °C~+55 °C (Tek başına). 5 °C~+40 °C (adaptörle).

5. Cihazı ve pili aşırı sıcaktan ve doğrudan güneş ışığından uzak tutun. Bunları mikrodalga fırın, soba veya radyatör gibi ısıtıcı cihazların üzerine ya da içine koymayın.

6. Cihazı kullanırken yerel yasalara ve düzenlemelere uyun. Kaza riskini azaltmak için, araç kullanırken kablosuz cihazınızı kullanmayın.
7. Cihazı sadece uçuştan hemen önce veya binmeden önce, cihazla birlikte verilen talimatlara göre kullanın. Uçaklarda kablosuz cihazların kullanılması kablosuz ağlarda parazite neden olabilir, uçağın çalışması için tehlikeli olabilir veya yasa dışı olabilir.
8. Cihazınızın parçalarına veya iç devrelerine zarar gelmesini önlemek için, cihazı tozlu, dumanlı, nemli veya kirli ortamlarda veya manyetik alanların yakınında kullanmayın.
9. Cihazı şarj ederken, güç adaptörünün cihazlara yakın bir fişe takılı ve kolay erişilebilir olduğundan emin olun.
10. Kullanımda olmadığı zaman şarj aletini elektrik prizinden ve cihazdan çekin.
11. Cihazı yanıcı maddelerin veya patlayıcıların bulunduğu yerlerde (benzin istasyonu, yağ haznesi veya kimyasal tesis gibi) kullanmayın, saklamayın veya taşımayın. Cihazınızı bu ortamlarda kullanmanız patlama ya da yangın riskini artırır.
12. Bu cihazı, pili ve aksesuarları yerel düzenlemelere uygun şekilde atın. Bunların hiçbiri normal evsel atıklarla birlikte atılmamalıdır. Uygun olmayan pil kullanımı yangın, patlama ya da diğer tehlikelere yol açabilir.
13. Cihazınızı kuru, yumuşak bir bezle temizleyebilirsiniz.

Atma ve geri dönüşüm bilgileri

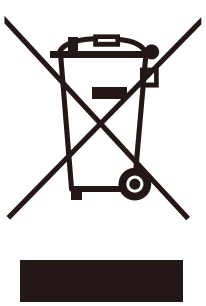

Ürününüze, piline, kitapçığına veya ambalajına çarpı işaretli tekerlekli çöp arabası işaret kutusu, çalışma ömrünün sonunda farklı atık toplama noktalarına götürülmesi gerektiği anlamına gelir ve normal evsel atık ile atılmamalıdır. E-atık ve pilleri yerel yasalara göre farklı geri dönüşüm hizmetleri kullanarak belirtilen bir toplama noktasında elden çıkarmak kullanıcının sorumluluğundadır. Cihazınızın uygun şekilde toplanıp geri dönüşüme

gönderilmesi EEE atıklarının geri dönüştürülmesini, böylece insan ve çevre sağlığının korunması adına ağır metallerin uygun şekilde ele alınmasını sağlar. Uygunsuz taşıma, kazara kırılma, hasar ve/veya kullanım ömrünün sonunda uygun olmayan şekilde geri dönüştürme sağlığa ve çevreye zararlı olabilir. EEE atıklarınızı nereye ve nasıl atacağınız konusunda daha fazla bilgi için, lütfen yerel yetkililerinize, bayinize veya evsel atık imha servisinize başvurun.

Zararlı maddelerin azaltılması

Bu cihaz ve tüm elektrikli aksesuarlar, AB REACH, RoHS ve Pil (varsa) düzenlemeleri gibi elektrikli ve elektronik cihazlarda bazı zararlı maddelerin kullanımını kısıtlamak için geçerli yerel yasalara uygundur.

Özel Soğurma Oranı (SAR) Sertifikalandırması

BU CİHAZ RADYO DALGALARINA MARUZ KALINMASINA İLİŞKİN ULUSLARARASI YÖNERGELERE UYGUNDUR

Vücut bölümleri	Test değeri	Test mesafesi	Limit
Baş	1,637 W/Kg 10 gr	0 cm	2,0 W/Kg 10 gr
Gövde	1,221 W/Kg 10 gr	0,5 cm	2,0 W/Kg 10 gr

Bu cihazın kullanımı yerel ağa bağlı olarak kısıtlanabilir.
5 GHz bandındaki kısıtlamalar:
2014/53/EU Yönergesinin 10. (10.) maddesine göre, ambalaj bu telsiz ekipmanının Belçika (BE), Bulgaristan (BG), Çek Cumhuriyeti (CZ), Danimarka (DK), Almanya (DE), Estonya (EE), İrlanda (IE), Yunanistan (EL), İspanya (ES), Fransa (FR), Hırvatistan (HR), İtalya (IT), Kıbrıs (CY), Letonya (LV), Litvanya (LT), Lüksemburg (LU), Macaristan (HU), Malta (MT), Hollanda (NL), Avusturya (AT), Polonya (PL), Portekiz (PT), Romanya (RO), Slovenya (SI), Slovakya (SK), Finlandiya (FI), İsveç (SE), Norveç (NO), Kuzey İrlanda (UK (NI)) açısından Birleşik Krallık, İzlanda (IS),

Lihtenştayn (LI), İsviçre (CH) ve Türkiye (TR) pazarlarında bazı kısıtlamalara tabi olacağını gösterir.
Bu cihazın WLAN fonksiyonu 5,15 ila 5,35 GHz frekans aralığında çalışmasından dolayı iç mekan kullanımıyla sınırlıdır.

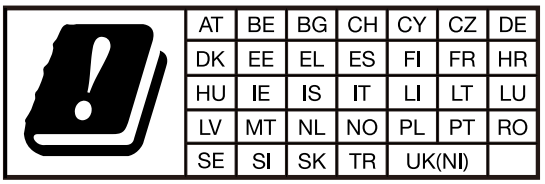



DTS patentleri için, bkz. http://patents.dts.com. DTS Licensing Limited tarafından sağlanan lisans ile üretilmiştir. DTS, Simge, & DTS ile birlikte Simge, ABD ve/veya diğer ülkelerde DTS Inc. şirketinin tescilli ticari markası veya ticari markalarıdır. © DTS, Inc. Tüm Hakları Saklıdır.



İşletim Sistemi: Android™
Android, Google LLC. kuruluşunun ticari markasıdır.

AEEE yönetmeliklerine uygundur. Bakanlıkça belirlenen ve ilan edilen hizmet ömrü: 5 yıl.
Bu cihaz, tüm Türkçe karakterleri içeren ETSI TS 123.038 V8.0.0 (veya sonraki sürüm kodunun) ve ETSI TS 123.040 V8.1.0 (veya sonraki sürüm kodunun) teknik özelliklerine uygundur.
Nakliye sırasında dikkate alınacak bir şey yoktur.
Bu ürün için bakım mevcut değildir.

Teknik Özellikler

LCD
6,78 inç FHD+
1080 * 2436
Kamera
108 M/AF+2 M+AI arka kamera
32 M FF ön kamera
Boyut ve Ağırlık
164,13 * 74,53 * 7,75/7,77 mm; 192 gr
İşlemci ve Bellek
Helio G99 Ultimate
8 GB RAM, 256 GB ROM
Pil
5000 mAh (Tipik)
Bu cihaz Türkiye Altyapısı için uygundur.

Tüketici Seçim Hakları

Malların kusurlu bulunması haline, 6502 Sayılı Tüketicinin Korunması Kanunu'nun 11. maddesine göre aşağıdaki tüketici aşağıdaki haklardan herhangi birini talep edebilir.
a- Sözleşmeden geri dönmek;
b- Satış için indirim talep etmek;
c- Ücretsiz onarım talep etmek;
d- Kusurlu ürünü kusurlu olmayan ürünle değiştirmek.

Tüketicinin bu haklardan ücretsiz onarım hakkını seçmesi halinde, satıcının tüketiciden işçilik, değiştirilen parçanın maliyet veya başka bir ad adı altında herhangi bir ücret istemeden malları onarması gerekir. Tüketici aynı zamanda kusurlu ürün için ücreti üreticiye veya ithalatçısına ait olmak üzere ücretsiz onarım hizmeti hakkını kullanabilir. Tüketicinin bu hakkını kullanmasından satıcı, üretici ve ithalatçı birlikte sorumludur.
Tüketici ücretsiz onarım hakkını kullanırsa;
- Arıza garanti süresi içinde,
- Onarım için gereken maksimum süre aşılıyor,

- Cihazın onarılmasının mümkün olmadığı ve bunun yetkili servis istasyonu, satıcı, üretici ve ithalatçı tarafından hazırlanmış yazılı raporla kanıtlanmış olması durumunda, satıcı malların ücretinin iadesini ya da cihazın rapor edilen kusuruna eşdeğer bedel indirimi ya da mümkünse satıcı tarafından malların değiştirilmesini talep edebilir. Satıcı tüketicinin talebini reddedemez. Bu istek yerine getirilmezse, satıcı, üretici ve ithalatçı yukarıda belirtilmiş olan beyanlardan birlikte yükümlüdür.
Tüketici, uzlaşmanın varıldığı veya tüketici işleminin gerçekleştirildiği yerde bulunan Tüketici Tahkim Komitesine ya da Tüketici Mahkemesine başvurabilir.
Tüm yetkili servis istasyonu bilgilerimiz Ticaret Bakanlığı tarafından oluşturulan "**Servis Bilgi Sistemi'ne**" (www.servis.gov.tr) dahildir.
Bu cihaz ETSI TS 122 268 standardıyla veya bu standardın yerini alan ulusal ve uluslararası standartlarla ve bu standartların teknik özellikleriyle uyumludur.

Enerji tasarrufu

Aktif uygulamalar, ekran parlaklığı seviyeleri, Wi-Fi kullanımı (Wi-Fi), GPS işlevleri ve diğer bazı özellikler pilinizi tüketebilir.
Pil gücünden tasarruf etmek için aşağıdaki önerileri takip edebilirsiniz:
• Ekran arka ışığının süresini azaltın.
• Ekran parlaklığını azaltın.
• Kullanılmadığında otomatik senkronizasyonu, taşınabilir kablosuz bağlantı noktasını, Wi-Fi'yi ve Bluetooth'u kapalı tutun.
• Kullanmadığınızda GPS işlevini kapatın. Bu işlevi kullanan birçok uygulama, konumunuz hakkında düzenli olarak GPS uydularını sorar; her sorgu pili tüketir.

Üretici Şirket:
HENIX ELEKTRONİK TEKNOLOJİ SANAYİ VE TİCARET A.Ş
Adres: EMEK MAH. ORDU CAD. NO: 53/1 SANCAKTEPE / İSTANBUL, TÜRKİYE

AB Uygunluk Beyanı

Biz burada, **Radyo Ekipmanı Direktifi (RED) 2014/53/EU** içinde belirtilen temel gerekliliklerin ürünümüz için aşağıdaki gibi eksiksiz bir şekilde yerine getirildiğini beyan ediyoruz:

Ürün Adı	Cep telefonu
Marka Adı / Model	INFINIX /X6853
Pazar Adı	NOTE 40

Uygunluk soruşturması için aşağıdaki standartlar uygulanmıştır:

☒ Güvenlik	EN62368-1:2014+A11:2017;EN IEC 62368-1:2020+A11:2020
☒ Sağlık	EN 50360:2017;EN 50566:2017;EN 62479:2010 EN 62209-1:2016;EN 62209-2:2010+A1:2019
☒ EMC	ETSI EN 301 489-1 V2.2.3 (2019-11) ETSI EN 301 489-3 V2.3.2(2023-01) ETSI EN 301 489-17 V3.2.4 (2020-09) ETSI EN 301 489-19 V2.2.1 (2022-09) ETSI EN 301 489-52 V1.2.1 (2021-11) EN 55032:2015+A11:2020+A1:2020 EN 55035:2017+A11:2020;EN IEC 61000-3-2:2019+A1:2021 EN 61000-3-3:2013+A1:2019+A2:2021
☒ Radyo	ETSI EN 301 511 V12.5.1 (2017-03) ETSI EN 301 908-1 V15.2.1 (2023-01) ETSI EN 301 908-2 V13.1.1 (2020-06) ETSI EN 301 908-13 V13.2.1 (2022-02) ETSI EN 300 328 V2.2.2 (2019-07) ETSI EN 303 345-1 V1.1.1 (2019-06) ETSI EN 303 345-3 V1.1.1 (2021-06) ETSI EN 303 413 V1.2.1 (2021-04 ETSI EN 301 893 V2.1.1 (2017-05) ETSI EN 300 440 V2.2.1 (2018-07) ETSI EN 300 330 V2.1.1 (2017-02)
☒ Acil Durum Hizmetleri	DELEGATED REGULATION (EU) 2019/320

Bildirim Yapılan Gövde numarası 0197 TÜV Rheinland LGA Products GmbH

Ayrıca, ISO gerekliliği süreç içi kalite kontrol prosedürünün yanı sıra imalat işlemine de ulaşılmıştır. Test raporlarının yanı sıra teknik doküman, son ürünün üretilmesinden en az 10 yıl sonra denetim için herhangi bir Üye Devletin ilgili ulusal makamlarının emrinde üretilecektir.

Bu bildirime ilişkin ayrıntılı iletişim bilgileri, bu bildirimle ilgili tüm konuların penceresi olarak aşağıda listelenmiştir.

Üretici Bilgisi:

Şirket: HENIX ELEKTRONİK TEKNOLOJİ SANAYİ VE TİCARET A.Ş

Adres: EMEK MAH. ORDU CAD. NO:53/1 SANCAKTEPE / ISTANBUL, TURKIYE

Adı/Unvanı: **JIANXING CHEN**



İmza / Kaşe Tarih: 21/12/2023

Infinix X6853
User Manual

User Manual

Mobile Phone

Brand: Infinix

Model: X6853

Market: NOTE 40

Hereby, INFINIX MOBILITY LIMITED declares that this mobile phone is in compliance with the essential requirements and other relevant provisions of Directive 2014/53/EU.

Know your phone

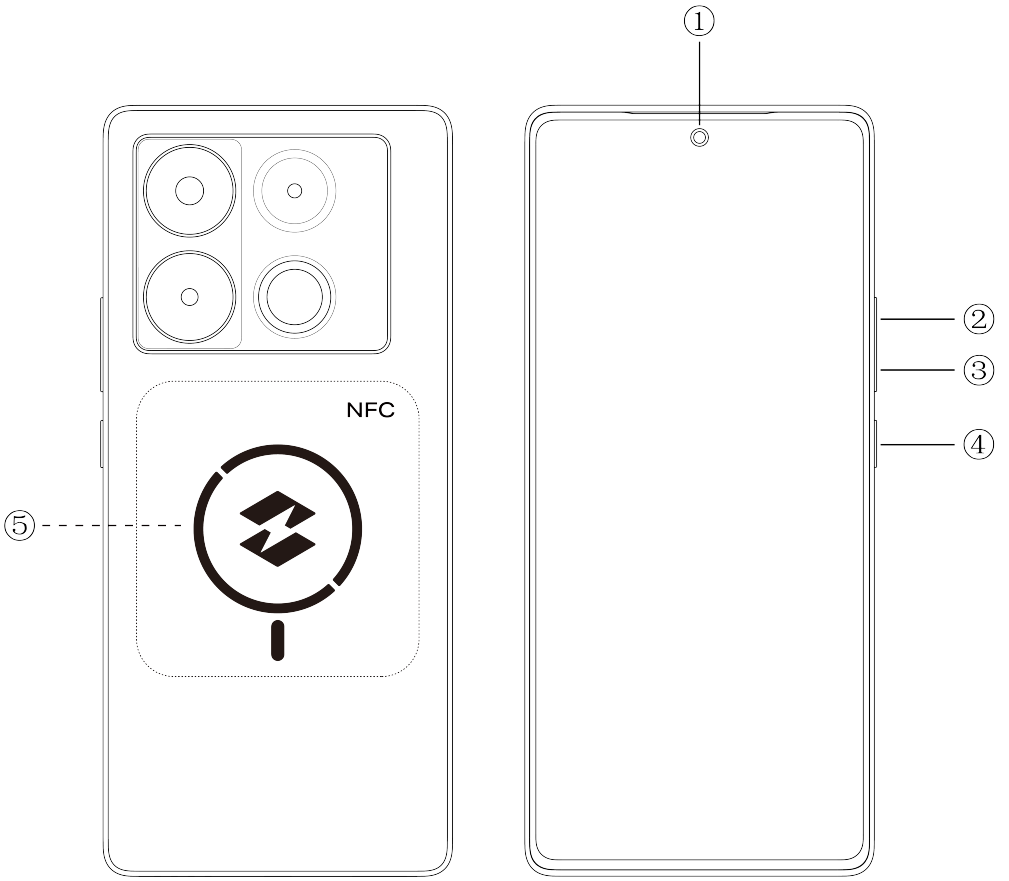

1. Front camera
2. Volume + button
3. Volume - button
4. Power button
5. NFC & Wireless charging

1. Press and hold the power button until the display lights up to turn on the device.
2. To turn off the device, press and hold the power button, tap "Power Off", and tap "Power Off" again on the next screen.
3. To restart the device, press and hold the power button, tap "Restart", and tap "Restart" again on the next screen.

SIM card installation

1. Power off your phone.
2. Refer to the following picture for SIM card installation.

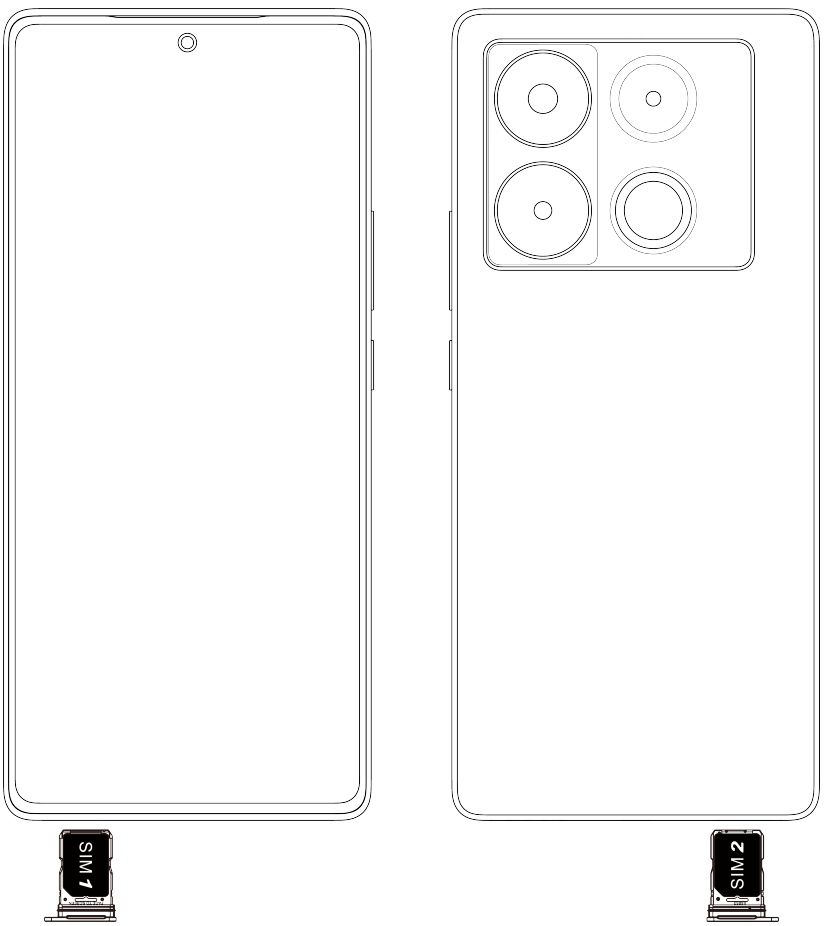

Charging the phone

You can charge your phone with a charger or by connecting it to a computer using a USB cable (comes with the phone).
Use only Infinix chargers and cables. Other chargers or cables may damage the phone and invalidate its warranty.

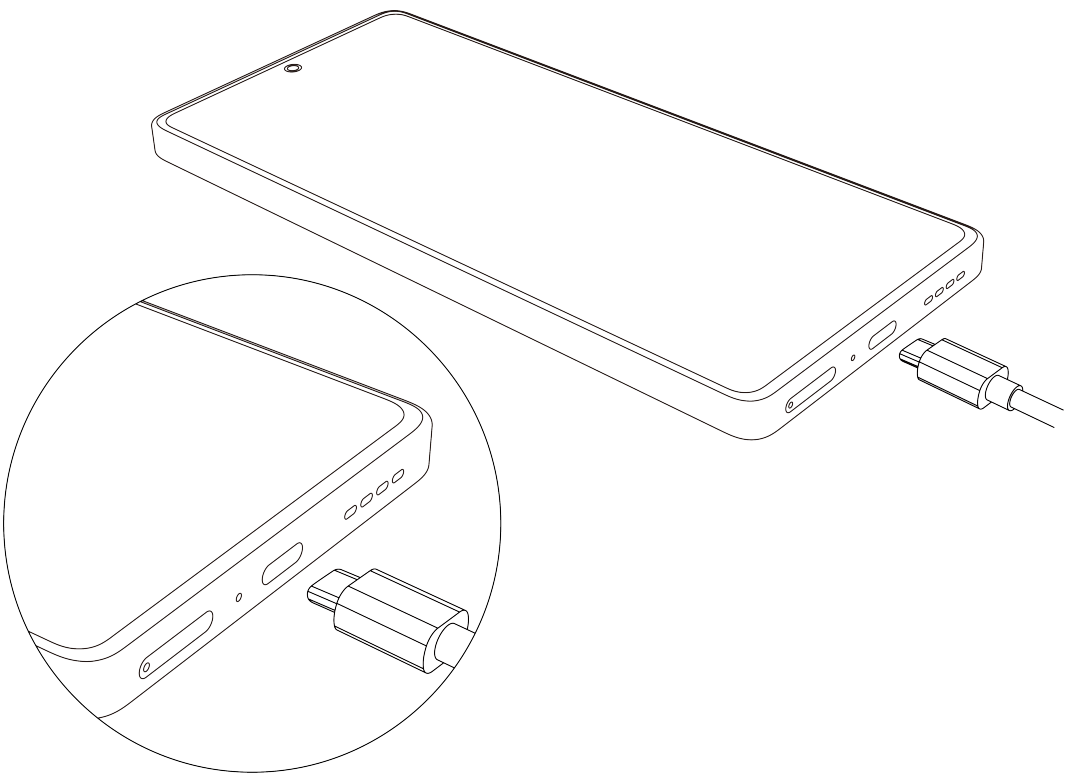

For more information

If you have any problems using your device, you can get help from the following resources:
1. http: //www.infinixmobility.com
2. Go to the Carlcare application. You can find the service center by tapping the "Service Center" tab.

Safety Information

To ensure safe and accurate operation and learn how to dispose of the device properly, please read all the safety information carefully before using your device.

Operation, Safety, Usage Errors and Maintenance Repair Rules



High sound pressure with hearing damage risk.
Do not listen at high volume levels for long periods.

1. Use headphones with care, as excessive sound pressure on ears may cause hearing loss.
2. An unrecognized or incompatible power adapter, charger, or battery may damage your device, shorten its life, or cause fire, explosion, or other hazards.
3. Adapter1: U450XEB
Input: 100-240V~ 50/60Hz 1.8A
Output: 5.0V ⎓ 3.0A 15.0W or 5.0-10.0V ⎓ 4.5A or 11.0V ⎓ 4.1A 45.0W MAX
Adapter2: U450XKB
Input: 100-240V~ 50/60Hz 1.8A
Output: 5.0V ⎓ 3.0A 15.0W or 5.0-10.0V ⎓ 4.5A or 11.0V ⎓ 4.1A 45.0W MAX
4. EUT Temperature: -10°C~+55°C(Standalone). 5°C~+40°C(with adapter).
5. Keep the device and the battery away from excessive heat and direct sunlight. Do not place them on or in heating devices, such as microwave ovens, stoves, or radiators.
6. Observe the local laws and regulations when using

the device. To reduce the risk of an accident, do not use your wireless device while driving.
7. Only use the device according to the instructions supplied with the device immediately before flying or in boarding. The use of wireless devices on aircraft may cause interference in wireless networks, which may be dangerous to the operation of the aircraft or illegal.
8. To avoid damage to parts or internal circuits of your device, do not use the device in dusty, smoky, damp, or dirty environments, or near magnetic fields.
9. When charging the device, make sure that the power adapter is plugged into a plug close to the devices and is easily accessible.
10. Unplug the charger from the electrical outlet and the device when not in use.
11. Do not use, store, or transport the device in locations where flammable materials or explosives are stored (such as a gas station, oil reservoir, or chemical plant). Using your device in these environments increases the risk of explosion or fire.
12. Dispose of this device, battery, and accessories in accordance with local regulations. None of them should not be disposed of with normal household waste. Improper use of the battery may result in fire, explosion or other hazards.
13. You can clean your device with a dry, soft cloth.

Disposal and recycling information

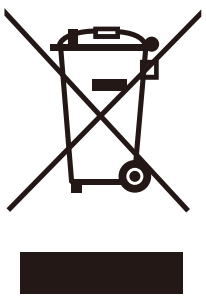

The crossed-out wheeled bin symbol marked on your product, its battery, its booklet, or its packaging means that it must be taken to different waste collection points at the end of its working life and must not be disposed of with the normal waste stream of household waste. It is the user's responsibility to dispose of e-waste and batteries at a designated collection point using separate recycling services according to local laws. The proper collection and recycling of your device

helps to ensure that the EEE waste is recycled so that heavy metals are properly handled to protect human health and the environment. Improper handling, accidental breakage, damage, and/or improper recycling upon the end of life may be harmful to health and the environment. For more information on where and how to dispose of your EEE waste, please contact your local authorities, dealer or your household waste disposal service.

Reduction of harmful substances

This device and all electrical accessories comply with applicable local laws for restricting the use of certain harmful substances in electrical and electronic equipment, such as EU REACH, RoHS and Battery (if applicable) regulations.

Specific Absorption Rate (SAR) Certification

THIS DEVICE MEETS INTERNATIONAL GUIDELINES FOR EXPOSURE TO RADIO WAVES

Body parts	Test value	Test distance	Limit
Head	1.637 W/Kg 10g	0cm	2.0 W/Kg 10g
Body	1.221 W/Kg 10g	0.5cm	2.0 W/Kg 10g

This device may be restricted for use, depending on the local network.
Restrictions in the 5GHz band:
According to 10(10) of Directive 2014/53/EU, the packaging shows that this radio equipment will be subject to some restrictions when placed on the market in Belgium (BE), Bulgaria (BG), Czech Republic (CZ), Denmark (DK), Germany (DE), Estonia (EE), Ireland (IE), Greece (EL), Spain (ES), France (FR), Croatia (HR), Italy (IT), Cyprus (CY), Latvia (LV), Lithuania (LT), Luxembourg (LU), Hungary (HU), Malta (MT), Netherlands (NL), Austria (AT), Poland (PL), Portugal

(PT), Romania (RO), Slovenia (SI), Slovakia (SK), Finland (FI), Sweden (SE), Norway (NO), the United Kingdom in respect of Northern Ireland (UK(NI)) ,Iceland (IS), Liechtenstein (LI), Switzerland (CH) and Turkiye (TR). The WLAN function for this device is restricted to indoor use due to its operation in the 5.15 to 5.35 GHz frequency range.

AT	BE	BG	CH	CY	CZ	DE
DK	EE	EL	ES	FI	FR	HR
HU	IE	IS	IT	LI	LT	LU
LV	MT	NL	NO	PL	PT	RO
SE	SI	SK	TR	UK(NI)		

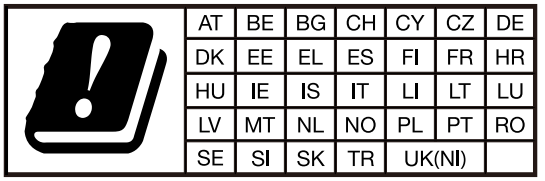



For DTS patents, see http://patents.dts.com. Manufactured under license from DTS Licensing Limited. DTS, the Symbol, & DTS and the Symbol together are registered trademarks or trademarks of DTS, Inc. in the United States and/or other countries. © DTS, Inc. All Rights Reserved.



Operating System: Android™
Android is a trademark of Google LLC.

It complies with AEEE regulations. The service life determined and announced by the Ministry: 5 years. This device complies with the specifications of ETSI TS 123.038 V8.0.0 (or later version's code) and ETSI TS 123.040 V8.1.0 (or later version's code), which contain all the Turkish characters.
There is no consideration during transportation.
There is no maintenance available for this product.

Technical Specifications

LCD
6.78”FHD+
1080*2436
Camera
108M/AF+2M+AI rear camera
32M FF front camera
Size & Weight
164.13*74.53*7.75/7.77mm ;192g
Processor & Memory
Helio G99 Ultimate
8 GB RAM, 256GB ROM
Battery
5000 mAh (Typ.)
This device is suitable for Turkiye Infrastructure.

Consumer's Choice Rights

In case the goods are found to be defective, the consumer may claim any of the below rights in accordance with the Law No. 6502 on Consumer Protection, the 11 of the article.
a- Return from the contract;
b- Request a discount for sale;
c- Request free repair;
d- Replace the defective product with a non-defective product.

In case the consumer chooses the right of free repair from these rights, the seller shall be obliged to repair the goods without claiming any cost from the consumer under the name of labor cost, under the name of changed part price or under any other name. The consumer may also use the right to free repair service for the defective product on the account of the manufacturer or the importer. The seller, manufacturer and importer are jointly responsible for the consumer for the use of this right.
If the consumer uses the right to free repair;
- Failure within the warranty period,
- Exceeding the maximum time required to repair,
- In cases where it is not possible the device to be repaired

and this case is proved with a written report by the authorized service station, dealer, manufacturer or importer; the seller can demand the return of the payment of the goods, or the price reduction equal to the device's reported defect or the replacement of the goods by the seller if it is possible. The seller cannot refuse the consumer's demand. If this request is not fulfilled, the seller, the manufacturer and the importer shall be jointly liable for the statements mentioned above.
The consumer may apply to the Consumer Arbitration Committee or the Consumer Court at the place where the settlement is located or where the consumer transaction is made.
All of our authorized service station information is included in the "**Service Information System**" (www.servis.gov.tr) created by the Ministry of Commerce.
This device complies with the ETSI TS 122 268 standard or the national and international standards that replace this standard and the technical specifications in these standards.

Energy-saving

Active applications, display brightness levels, use of Wi-Fi (Wi-Fi), GPS functions, and some other features may consume your battery.
To save battery power, you can follow the suggestions below:
• Reduce the duration of the display backlight.
• Decrease the screen brightness.
• Keep auto-sync, portable wireless hotspot, Wi-Fi, and Bluetooth turned off when not in use.
• Turn off the GPS function when not in use. Many applications using this function regularly ask about GPS satellites about your location; every query consumes the battery.

Manufacturer Company:
HENIX ELEKTRONİK TEKNOLOJİ SANAYİ VE TİCARET A.Ş
Address :EMEK MAH. ORDU CAD. NO:53/1 SANCAKTEPE / ISTANBUL, TURKIYE

EU Declaration of Conformity

We, hereby declare that the essential requirements set out in the **Radio Equipment Directive (RED)2014/53/EU** have been fully fulfilled on our product with indication as below:

Product Name	Mobile phone
Brand Name / Model	INFINIX /X6853
Marketing Name	NOTE 40

The following standards have been applied for the investigation of compliance:

☒ Safety	EN62368-1:2014+A11:2017;EN IEC 62368-1:2020+A11:2020
☒ Health	EN 50360:2017;EN 50566:2017;EN 62479:2010 EN 62209-1:2016;EN 62209-2:2010+A1:2019
☒ EMC	ETSI EN 301 489-1 V2.2.3 (2019-11) ETSI EN 301 489-3 V2.3.2(2023-01) ETSI EN 301 489-17 V3.2.4 (2020-09) ETSI EN 301 489-19 V2.2.1 (2022-09) ETSI EN 301 489-52 V1.2.1 (2021-11) EN 55032:2015+A11:2020+A1:2020 EN 55035:2017+A11:2020;EN IEC 61000-3-2:2019+A1:2021 EN 61000-3-3:2013+A1:2019+A2:2021
☒ Radio	ETSI EN 301 511 V12.5.1 (2017-03) ETSI EN 301 908-1 V15.2.1 (2023-01) ETSI EN 301 908-2 V13.1.1 (2020-06) ETSI EN 301 908-13 V13.2.1 (2022-02) ETSI EN 300 328 V2.2.2 (2019-07) ETSI EN 303 345-1 V1.1.1 (2019-06) ETSI EN 303 345-3 V1.1.1 (2021-06) ETSI EN 303 413 V1.2.1 (2021-04 ETSI EN 301 893 V2.1.1 (2017-05) ETSI EN 300 440 V2.2.1 (2018-07) ETSI EN 300 330 V2.1.1 (2017-02)
☒ Emergency Services	DELEGATED REGULATION (EU) 2019/320

Notified Body number 0197 TÜV Rheinland LGA Products GmbH

Furthermore, the ISO requirement for the in-process quality control procedure as well as the manufacturing process has been reached. The technical document as well as the test reports will be kept for a period at least 10 years after the last product has been manufactured at the disposal of the relevant national authorities of any Member State for inspection.

Detail contact information for this declaration has been listed below as the window of any issues relevant for this declaration.

Manufacturer Information:

Company:HENIX ELEKTRONIK TEKNOLOJI SANAYI VE TICARET A.S

Address:EMEK MAH. ORDU CAD. NO:53/1 SANCAKTEPE / ISTANBUL, TURKIYE

Name/Title:**JIANXING CHEN**

HENİX ELEKTRONİK TEKNOLOJİ
SANAYİ VE TİCARET ANONİM ŞİRKETİ
Emek Mah. Ordu Cad. No: 53 İç Kapı No: 1
Sancaktepe/İstanbul
Sultanbeyli V.D.: 1590623300

Signature / stamp Date: 2023-12-21



Infinix

GÜNCEL TEKNİK SERVİS LİSTESİNE
QR KODU OKUTARAK
ULAŞABİLİRSİNİZ

www.infinixmobility.com/tr/service

Üretici firma bilgileri: HENIX ELEKTRONİK
TEKNOLOJİ SANAYİ VE TİCARET A.Ş
ADRES: EMEK MAH. ORDU CAD. NO:53/1
SANCAKTEPE / İSTANBUL, TÜRKİYE

T.C.
TİCARET BAKANLIĞI

TÜKETİCİNİN KORUNMASI VE PİYASA GÖZETİMİ GENEL MÜDÜRLÜĞÜ

SATIŞ SONRASI HİZMET YETERLİLİK BELGESİ

Belgenin Veriliş Tarihi ve Sayısı: 08.06.2023 / 65002

Belgenin Geçerlilik Tarihi: 08.06.2025

İmalatçı ve İthalatçı Firmanın

Ünvanı :	HENIX ELEKTRONİK TEKNOLOJİ SANAYİ VE TİCARET ANONİM ŞİRKETİ-
Merkez Adresi :	EMEK MAH. ORDU CAD. LEGRAND BLOK NO: 53 İÇ KAPI NO: 1 SANCAKTEPE İSTANBUL İSTANBUL
Verilen Hizmetin Kapsamı :	TS 12134 Yetkili servisler - Gsm cep telefonları ve aksesuarları/donanımları için kurallar

Bu belgenin kullanılmasına; 6502 sayılı Tüketicinin Korunması Hakkında Kanun uyarınca, T.C. Ticaret Bakanlığı Tüketicinin Korunması ve Piyasa Gözetimi Genel Müdürlüğü tarafından izin verilmiştir.

Sinan DAĞLI
Bakan a.
Daire Başkanı

e-imza'lı belgedir.

Belgenin Doğruluğu www.ticaret.gov.tr Adresinden Kontrol Edilebilir

GARANTİ BELGESİ

Üretici veya İthalatçı Firmanın:
Unvanı: HENIX Elektronik Teknoloji Sanayi ve Ticaret A.Ş
Adresi: Emek Mahallesi, Ordu Caddesi No:53/1 Sancaktepe İstanbul
Telefonu: 0850 822 38 86
Faks: 0216 620 96 96
E-posta: info@henix.com.tr
Yetkilinin İmzası:



Firmanın Kaşesi:
Satıcı Firmanın:
Unvanı:
Adresi:
Telefonu:
Faks:
E-posta:
Fatura Tarihi ve Sayısı:
Teslim Tarihi ve Yeri:
Yetkilinin İmzası:
Firmanın Kaşesi:

Malın:
Cinsi: Cep Telefonu
Markası: Infinix
Modeli: X6853 - NOTE 40
Garanti Süresi: 2 Yıl
Azami Tamir Süresi: 20 iş günü
Bandrol ve Seri No:

GARANTİ ŞARTLARI

1) Garanti süresi, malın teslim tarihinden itibaren başlar ve 2 yıldır.

2) Malın bütün parçaları dahil olmak üzere tamamı garanti kapsamındadır.

3) Malın ayıplı olduğunun anlaşılması durumunda tüketici, 6502 sayılı Tüketicinin Korunması Hakkında Kanunun 11 inci maddesinde yer alan;

a. Sözleşmeden dönme,
b. Satış bedelinden indirim isteme,
c. Ücretsiz onarılmasını isteme,
d. Satılanın ayıpsız bir misli ile değiştirilmesini isteme, haklarından birini kullanabilir.

4) Tüketicinin bu haklardan ücretsiz onarım hakkını seçmesi durumunda satıcı; işçilik masrafı, değiştirilen parça bedeli ya da başka herhangi bir ad altında hiçbir ücret talep etmeksizin malın onarımını yapmak veya yaptırmakla yükümlüdür. Tüketici ücretsiz onarım hakkını üretici veya ithalatçıya karşı da kullanabilir. Satıcı, üretici ve ithalatçı tüketicinin bu hakkını kullanmasından müteselsilen sorumludur.

5) Tüketicinin, ücretsiz onarım hakkını kullanması halinde malın;

- Garanti süresi içinde tekrar arızalanması,
- Tamiri için gereken azami sürenin aşılması,
- Tamirinin mümkün olmadığının, yetkili servis istasyonu, satıcı, üretici veya ithalatçı tarafından bir raporla belirlenmesi durumlarında;

Tüketici malın bedel iadesini, ayıp oranında bedel indirimini veya imkân varsa malın ayıpsız misli ile değiştirilmesini satıcıdan talep edebilir. Satıcı, tüketicinin talebini reddedemez. Bu talebin yerine getirilmemesi durumunda satıcı, üretici ve ithalatçı müteselsilen sorumludur.

6) Malın tamir süresi 20 iş gününü geçemez. Bu süre, garanti süresi içerisinde mala ilişkin arızanın yetkili servis istasyonuna veya satıcıya bildirimi tarihinde, garanti süresi dışında ise malın yetkili servis istasyonuna teslim tarihinden itibaren başlar. Malın arızasının 10 iş günü içerisinde giderilememesi halinde, üretici veya ithalatçı; malın tamiri tamamlanıncaya kadar, benzer özelliklere sahip başka bir malı tüketicinin kullanımına tahsis etmek zorundadır. Malın garanti süresi içerisinde arızalanması durumunda, tamirde geçen süre garanti süresine eklenir.

7) Malın kullanma kılavuzunda yer alan hususlara aykırı kullanılmasından kaynaklanan arızalar garanti kapsamı dışındadır.

8) Tüketici, garantiden doğan haklarının kullanılması ile ilgili olarak çıkabilecek uyuşmazlıklarda yerleşim yerinin bulunduğu veya tüketici işleminin yapıldığı yerdeki Tüketici Hakem Heyetine veya Tüketici Mahkemesine başvurabilir.

9) Satıcı tarafından bu Garanti Belgesinin verilmemesi durumunda, tüketici Ticaret Bakanlığı Tüketicinin Korunması ve Piyasa Gözetimi Genel Müdürlüğüne başvurabilir.

GARANTİ GEÇERLİLİK KOŞULLARI

1) Cihazın montaj ve/veya onarımlarının firmamız yetkili servislerinin haricinde yapıldığının, ya da cihazın açıldığının tespiti halinde garanti geçersiz olacaktır.

2) Firmamız tarafından verilen GARANTİ, söz konusu cihazın amaçları dışında veya anormal şartlarda kullanılmasından doğacak arızalarının giderilmesini kapsamadığı gibi aşağıda belirtilen arızalar da garanti dışıdır.

- **a.** Cihazın kullanma kılavuzunda veya montaj kılavuzunda yer alan hususlara aykırı kullanım hatalarından, kazadan meydana gelen hasar ve arızalar,
- **b.** HENIX, tarafından üretilmeyen ya da satılmayan parça ya da parçaların ürüne eklenmesi ile oluşan arızalar,
- **c.** HENIX 'in yazılı onayı olmadan yapılan modifikasyonlardan doğan arızalar,
- **d.** Ekranda kırık oluşması,
- **e.** Sıvı Teması,
- **f.** Anakartta çatlak oluşması,
- **g.** Ürünün satıldığı andaki sistem özelliklerinin değiştirilmesi (Yazılım ve Donanım)
- **h.** Voltaj uyumsuzluğu, hatalı elektrik donanımı, akım ve gerilim değerleri farklı ve cihazı uyumlu olmayan batarya ve /veya şarj cihazı kullanımı nedenleri ile meydana gelecek hasar ve arızalar,
- **i.** Yangın, sel, su basması ve yıldırım düşmesi gibi afetler sonucu meydana gelecek hasar ve arızalar, tüketiciye tesliminden sonra cihazın nakli, yükleme, boşaltma ve taşınması sırasında meydana gelecek hasar ve arızalar.

www.infinixmobility.com